NATURA

DANZA, FLAMENCO Y MÁS

Alba Olmedo y Cía.

Espectáculo de Flamenco
Danza- Teatro
Calle/ Sala

NATURA. "DANZA, FLAMENCO Y MÁS"

Obra de inspiración flamenca para Todos los Públicos

Espectáculo de Calle/ Versión Sala en anexo final

Alba Olmedo presenta ***Natura***, espectáculo que abraza **el Flamenco, la Danza y el Teatro como vías de expresión** con las que poder materializar las **reflexiones y pulsiones nacidas de la convivencia, la contemplación y la resonancia del entorno natural.**

A través de la presentación de piezas experimentales en espacios diversos, natura se forja como espectáculo flamenco en el que **la tradición y la innovación van de la mano**. La expresividad, fuerza y autenticidad de la artista acompañan al público en esta creación original.

El medio natural/ rural es un contexto idóneo para la presentación de la obra, así como espacios urbanos, alternativos y sala.

SINOPSIS

Natura es una declaración de intenciones, **una invitación a la escucha del entorno natural así como del espacio íntimo, personal**. Alude al origen-contexto que nos permite ser y nos vio nacer. Ofrece un **recordatorio de la fuerza que de allí emana**, a la que podemos dar forma y reencauzar en cada momento. También susurra, **recuerda la responsabilidad y el respeto que tanto lo propio como lo común se merecen.**

Natura es, a su vez, una declaración de sinceridad. El lugar donde **confluyen ámbitos fundamentales en la evolución personal de la artista:** la **naturaleza**, como punto de partida de todo lo existente; el **arte**, como vía de manifestación inherente al ser humano; el **Flamenco**, como surco de expresión de la cultura andaluza; la **danza**, como movimiento primigenio del universo.

MUJER, NATURALEZA, ARTE

"La Naturaleza es el hogar, es el *principio* y es el *fin*, es el *durante* en el que puedo existir y desarrollarme como ser humano, como mujer, como artista. Es el cobijo y punto de partida, la razón por la que puedo crear y sentir, creer y confiar, crecer. Ella lo es todo, ante ella me reverencio y de ella me inspiro".

ALBA OLMEDO

FORMACIÓN Y PREMIOS

- Danzaora y artista plástica

- Nominada **Mejor Intérprete de Danza Flamenco en los IX Premios Lorca de la Academia de las Artes escénicas de Andalucía**.

- **Premio de la Cultura 2016** Marbella. Málaga.

- **Licenciada en Danza Española**. Conservatorio Superior de Danza Ángel Pericet, Málaga.

- **Licenciada en Bellas Artes**. Facultad BBAA Alonso Cano, Granada.

- Estudia **Danza Contemporánea** en Conservatorio Profesional Reina Sofía (Granada), **contemporánea, danza-teatro, contact y danzas experimentales** con Simonetta Pusceddu (Italia), Elmar Day Álvarez (México), Horacio Macuacua, Lucio A. Baglivo, Paula Carmona, Flor Buzzo.

COMPAÑÍAS DANZA- TEATRO

Integrante **Proyecto NanaDanza (Premio Fetén 2018)**

Integrante **Las Poderio. Música, Danza, Teatro** (2020)

Fundadora Alba Olmedo & Cía, (2015). Creadora de espectáculos como Hermanos Olmedo Flamenco (2021), Paseando (2018), Surcos (2015), Verea de En Medio.

Colabora con **Producciones La Petit** en su espectáculo de circo y danza *Anda que no ni ná!*

Colaboradora y profesora de Festival **Pirineos en Danza** (2019-2024)

FICHA ARTÍSTICA

Idea original y dirección: Alba Olmedo.

Asesoramiento en dramaturgia: Teresa Sánchez.

Coreografía e interpretación: Alba Olmedo.

Música original: Nano de Marbella, Valentín Murillo, Jesús Santiago.

Arreglos musicales: Alba Olmedo y Cía.

Acompañamiento técnico: Renald Domeneq.

Atrezzo: Paula Carmona.

Vestuario: Pilar Iborra.

Fotografía: Molokai4rt.

Audiovisual: Molokai4rt.

FICHA TÉCNICA

Título: Natura.

Subtítulo: Danza, Flamenco y Más.

Género: Flamenco, Danza, Teatro

Formato: Espectáculo para Calle/ Versión adaptada a Sala

Edades a las que va dirigido: Todos los públicos.

Duración: 50 minutos/ Versión reducida: 25-30 minutos.

Intérpretes: 1

Asistencia Técnica: 1 técnico de luz y sonido.

Montaje/ Desmontaje: 2 horas/ 40 minutos (calle). 3,30 horas/1 hora (sala)

NECESIDADES TÉCNICAS

Dimensiones: 6m (ancho) x 5m (fondo)/ Mínimas 5m (ancho) x 4m (fondo)

Superficie: Suelo liso de madera.

Escenografía: 4 Tablaos (1mX1m) y elementos que aporta la compañía.

Sonido: adecuado al espacio.*

Iluminación: Iluminación natural del exterior/ Adjunto plano versión Sala

*En caso de espacios alternativos, la compañía podría aportar iluminación y sonido.

NATURA

SALA

PLANO DE LUCES

Posibilidad de adaptación según el espacio

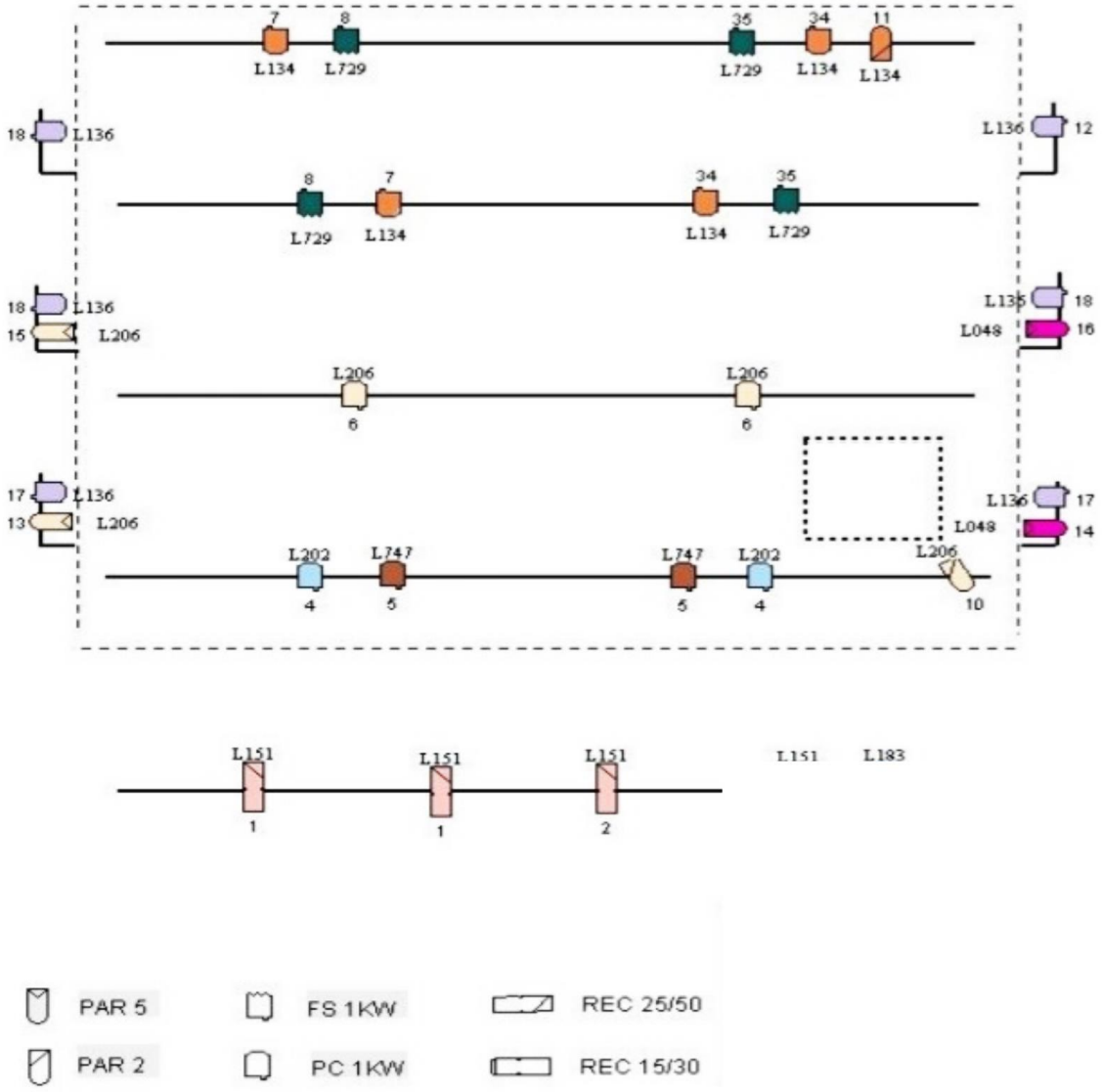

CONTACTO

Email info@albaolmedo.com

Tlfno: (+34) 653 384 307

www.albaolmedo.com